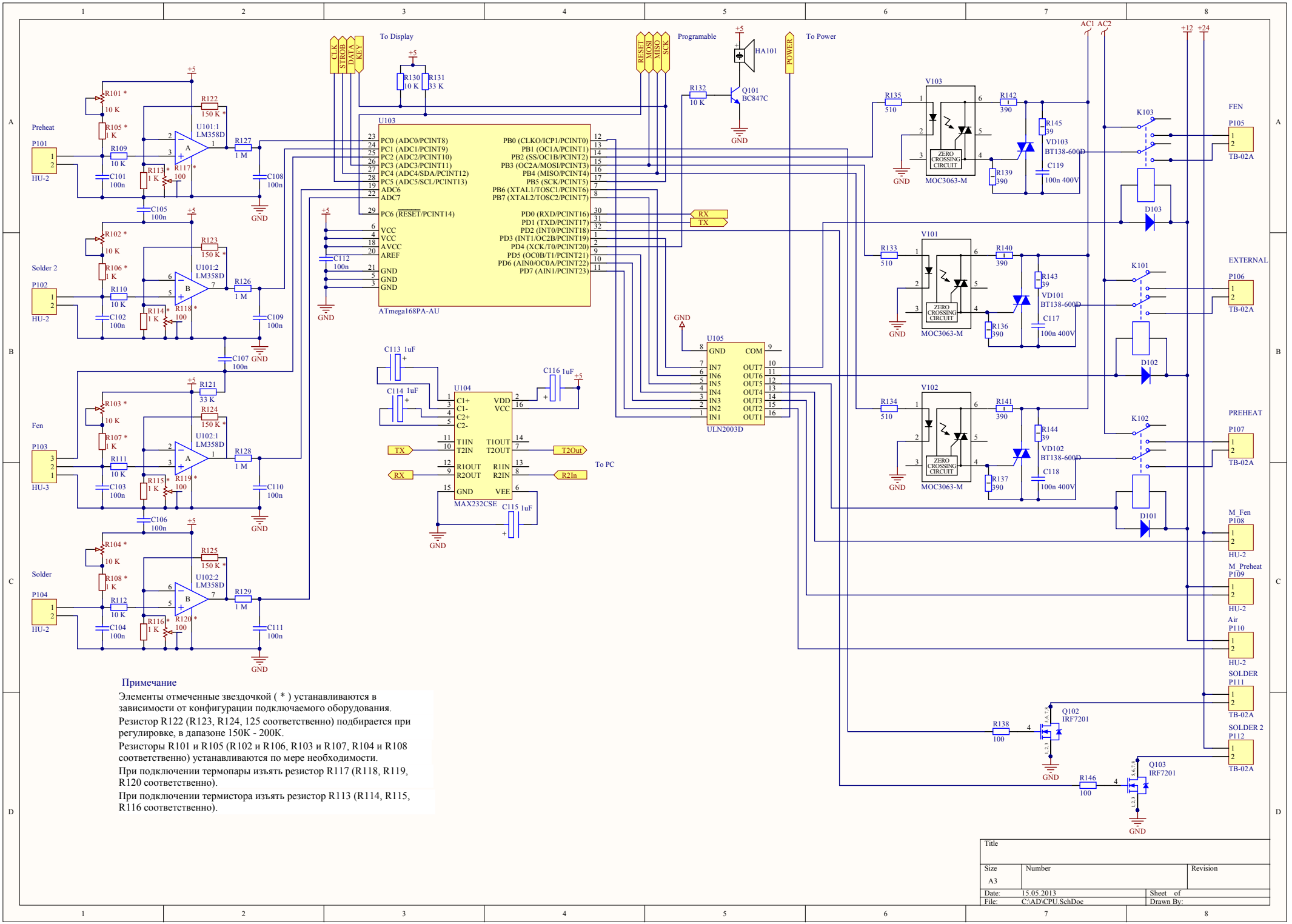

Примечание

Элементы отмеченные звездочкой (*) устанавливаются в зависимости от конфигурации подключаемого оборудования.

Резистор R122 (R123, R124, 125 соответственно) подбирается при регулировке, в дапазоне 150К - 200К.

Резисторы R101 и R105 (R102 и R106, R103 и R107, R104 и R108 соответственно) устанавливаются по мере необходимости.

При подключении термопары изъять резистор R117 (R118, R119, R120 соответственно).

При подключении термистора изъять резистор R113 (R114, R115, R116 соответственно).

Title		
Size A3	Number	Revision
Date: 15.05.2013		Sheet of
File: C:\AD\CPU.SchDoc		Drawn By: